19 936 DA0 **戈蓝达 三孔单把手浴缸龙头组合**

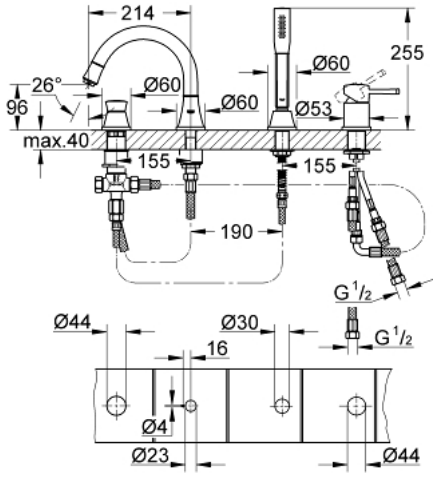

产品描述
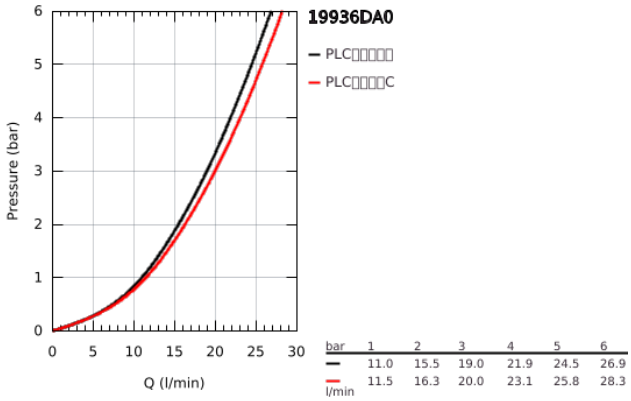
- Colour: 镜面落日暖阳
- 46 毫米阀芯
- 高仪持久表面
- 包含:
- 预装出水嘴固定件
- 单把手混合龙头工作元件
- 浴缸出水口带起泡器和浴缸/淋浴分水器
- 戈蓝达手持花洒，7.6升
- 金属软管
- 软管
- 软管接头
- 止逆阀
- 可与29 037 000结合使用
- 推荐最低水压 1.0 Bar